The Professional Choice

- in Fluid Energy Management

# Plattenkühler Serie S

## geschraubt

## OKR 1240

### Allgemein

Der Plattenkühler mit demontierbaren Platten besteht aus:

- dem Gestell
- dem Plattenpaket
- den Anschlüssen
- den Spannteilen

Das Plattenpaket besteht aus einer, der thermodynamischen Leistung entsprechenden Anzahl profilierter Platten, die in einem Gestell zu einer kompakten Einheit zusammengebaut sind.

### Funktion

Jede Platte ist mit einer Dichtung bestückt, die in eine Nut eingelegt ist. Diese Dichtung garantiert die Abdichtung sowohl nach aussen wie auch der Medien untereinander. Die am Wärmeaustausch beteiligten Medien durchströmen den Plattenkühler im Gegenstrom.

### Flexibilität

Die Konstruktion des Plattenkühlers ermöglicht die einfache Öffnung des Gerätes. Somit kann er leicht gereinigt werden. Weiter ist es möglich, den Plattenkühler durch Hinzufügen, beziehungsweise Entfernen von Platten an geänderte Betriebsbedingungen anzupassen.

### Max. Betriebsdruck

Standard 10 bar oder 16 bar.
Andere Betriebsdrücke auf Anfrage.

### Betriebstemperatur

bis zu 140 °C

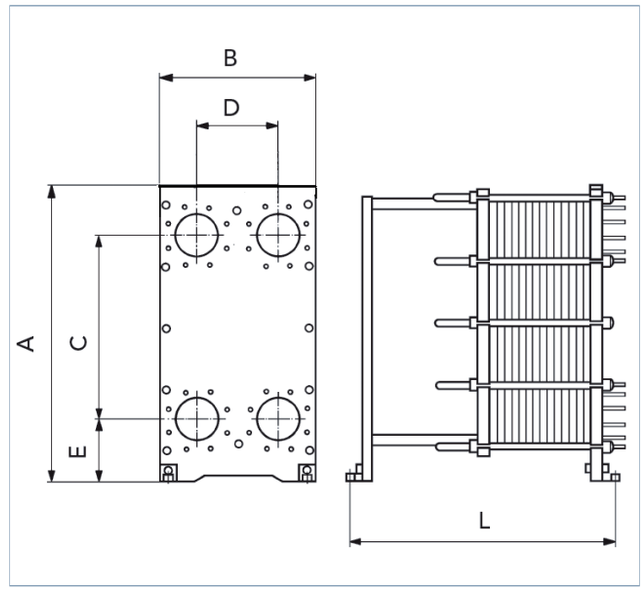


### Prüfdruck

21 bar

### Platten- und Dichtungswerkstoffe

| | |
|---|---|
| Standard-Platten: | AISI 316 (Nr. 1.4401), AISI 304 |
| Sonderwerkstoffe: | Titan, Hastelloy |
| Dichtungen: | NBR, EPDM, FPM |

Andere Werkstoffe auf Anfrage.
Andere Plattengrössen auf Anfrage.

| Typ | Gestelltyp | Abmessungen in mm | | | | | L | | Anschluss Mediumseite |
|---|---|---|---|---|---|---|---|---|---|
| | | A | B | C | D | E | min. | max. | |
| S 14 | ST – IG | 896 | 283 | 694 | 126 | 130 | 437 | 637 | 2 " BSP |
| S 7 A | ST – IG | 596 | 283 | 394 | 126 | 130 | 437 | 637 | 2 " BSP |
| S 20 A | ST – IG | 1096 | 283 | 894 | 126 | 130 | 437 | 637 | 2 " BSP |
| S 9 A | IG | 626 | 395 | 380 | 192 | 132 | 438 | 638 | DN 65 |
| S 19 A | IG | 946 | 395 | 700 | 192 | 132 | 438 | 638 | DN 65 |
| S 31 A | IG | 1296 | 395 | 1050 | 192 | 132 | 438 | 638 | DN 65 |
| S 21 | ST – IG | 1069 | 480 | 719 | 225 | 200 | 634 | 4044 | DN 100 |
| S 47 | ST – IG | 1715 | 480 | 1365 | 225 | 200 | 634 | 4044 | DN 100 |
| S 64 | ST – IG | 2121 | 480 | 1771 | 225 | 200 | 634 | 4044 | DN 100 |
| S 41 | IS | 1450 | 608 | 890 | 296 | 275 | 700 | 4100 | DN 150 |
| S 62 | IS | 1852 | 608 | 1292 | 296 | 275 | 700 | 4100 | DN 150 |
| S 86 | IS | 2254 | 608 | 1694 | 296 | 275 | 700 | 4100 | DN 150 |
| S 110 | IS | 2654 | 508 | 2094 | 296 | 275 | 700 | 4100 | DN 150 |

Fabrikationstoleranzen sind nicht berücksichtigt

Konstruktionsänderungen vorbehalten

OKR 1240 - 16.10.2012 ml

**OLAER (SCHWEIZ) AG**
Bonnstrasse 3, CH – 3186 Düdingen
Tel. 026 492 70 00, Fax 026 492 70 70
info@olaer.ch
www.olaer.ch

**OLAER Austria GmbH**
Wachtelstrasse 25, A – 4053 Haid
Tel. +43 7229 803 06, Fax +43 7229 803 06 21
info@olaer.at
www.olaer.at

**OLAER CZ s.r.o.**
Vídenská 125, CZ – 61900 Brno
Tel. +420 547 125 601 11, Fax +420 547 125 600
info@olaer.cz
www.olaer.cz

**OLAER (SCHWEIZ) AG**
**Magyarországi Fióktelepe**
Sugár út 5/1 H – 2500 Esztergom
Tel. +36 (70) 943 8114, Fax +36 (33) 319 954
zsolt.spendel@olaer.hu www.olaer.hu